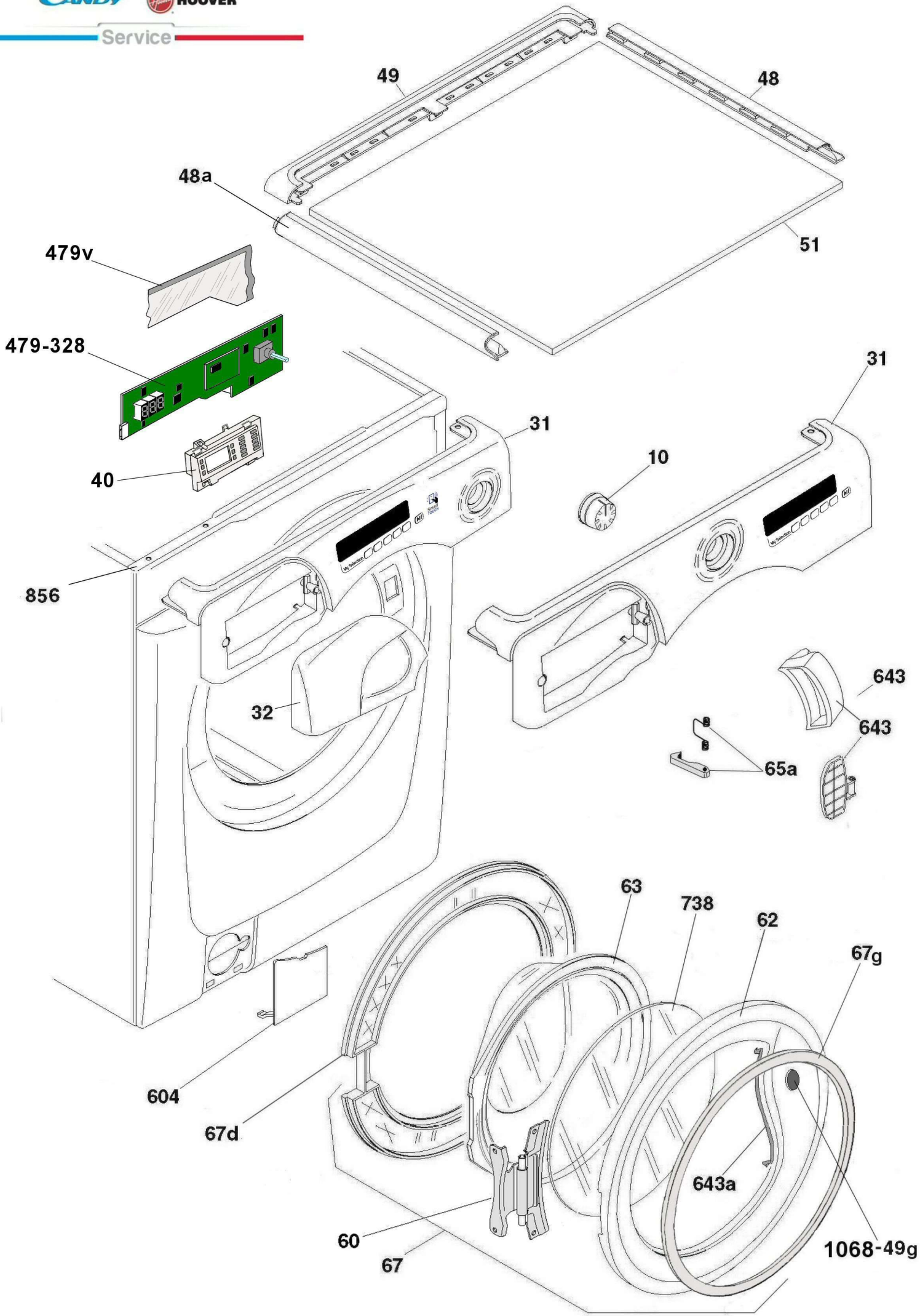
49
48
48a
51
479v
479-328
31
31
10
40
856
32
643
643
65a
63
738
62
67g
604
67d
643a
60
67
1068-49g

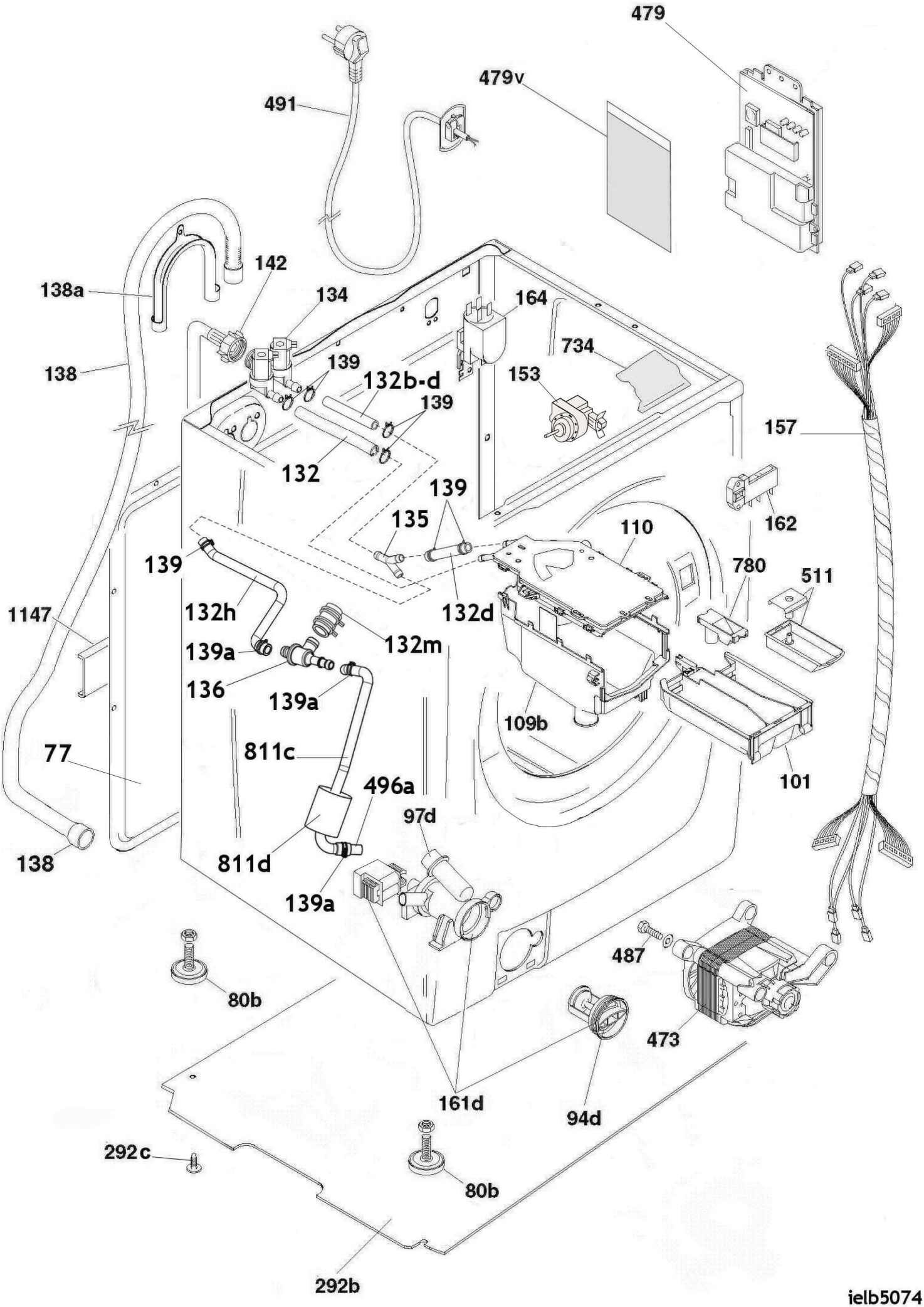
479
479v
491
142
138a
134
164
734
138
139
132b-d
153
139
157
132
139
135
110
162
139
780
511
132h
132d
1147
132m
139a
136
139a
109b
77
811c
496a
101
97d
138
811d
139a
487
80b
473
161d
94d
292c
80b
292b
ielb5074c

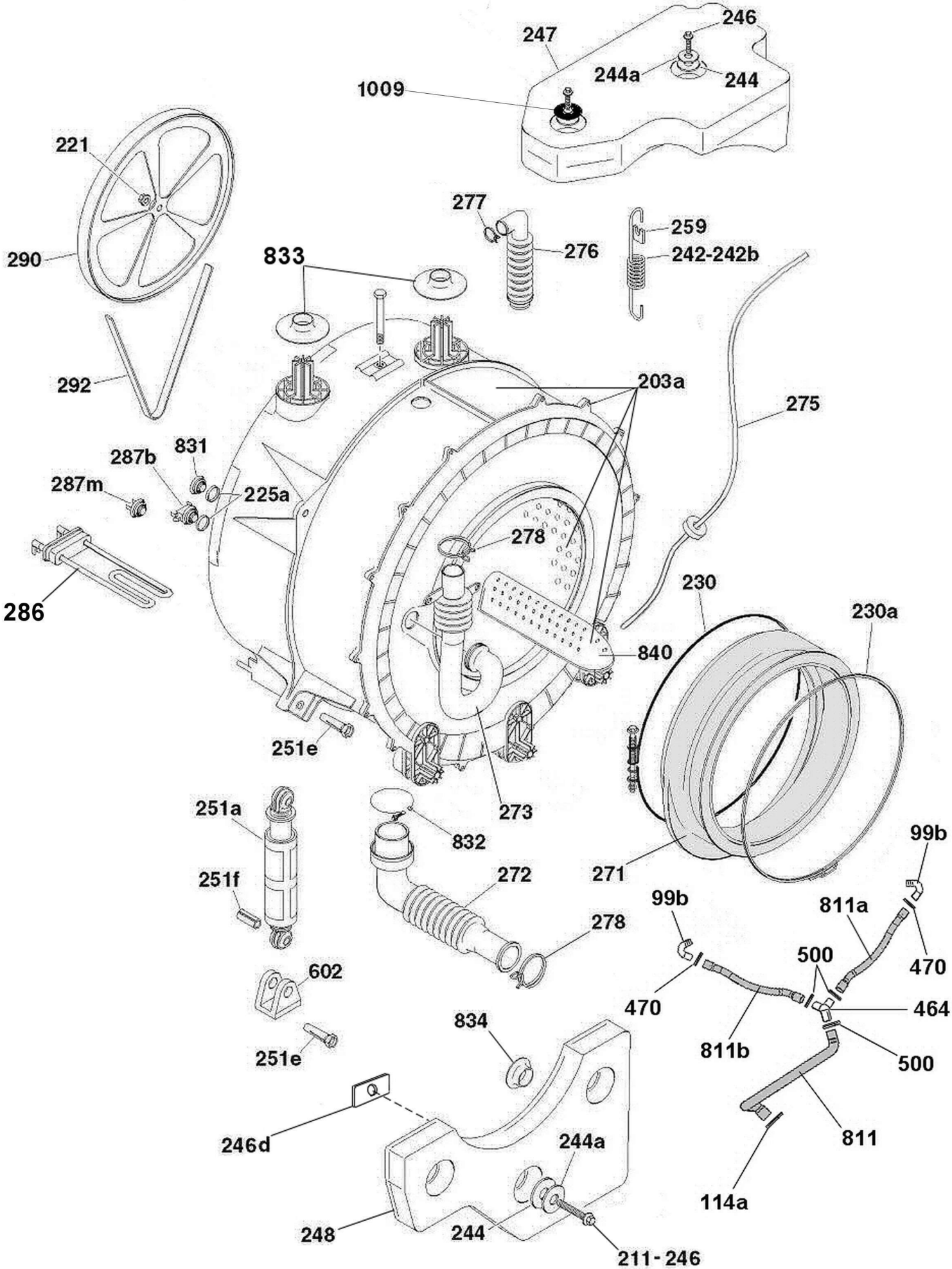
246
247
244a
244
1009
221
277
259
276
242-242b
290
833
292
203a
275
831
287b
287m
225a
278
286
230
230a
840
251e
273
251a
832
99b
271
251f
272
99b
811a
278
500
470
602
470
464
834
811b
500
251e
246d
244a
811
114a
248
244
211-246

IELB5083

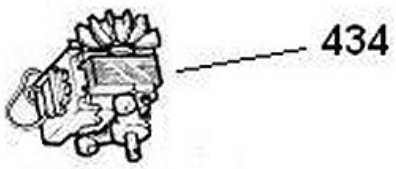
434

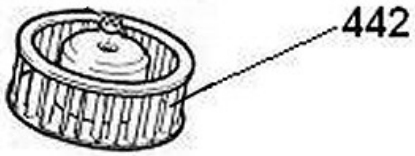
442

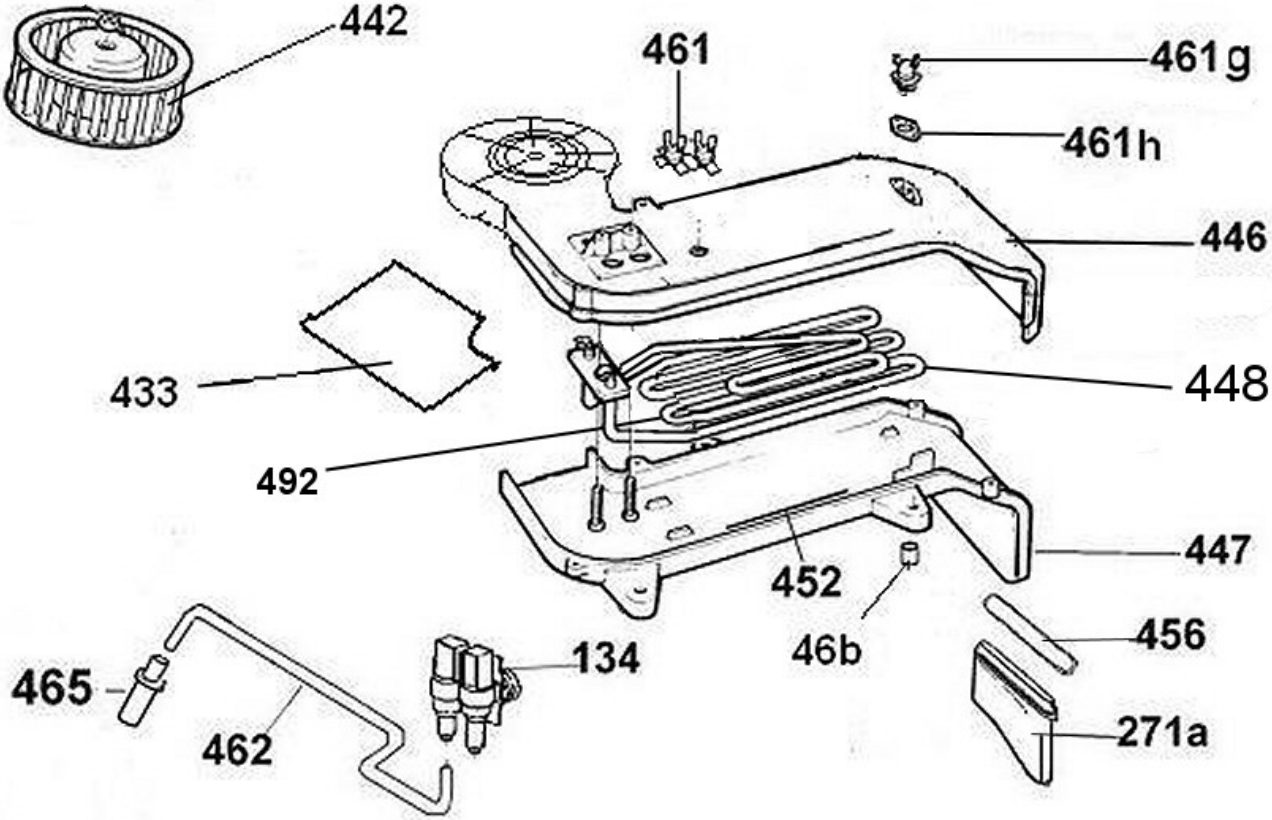
461
461g
461h
446
433
448
492
447
452
46b
456
465
134
462
271a

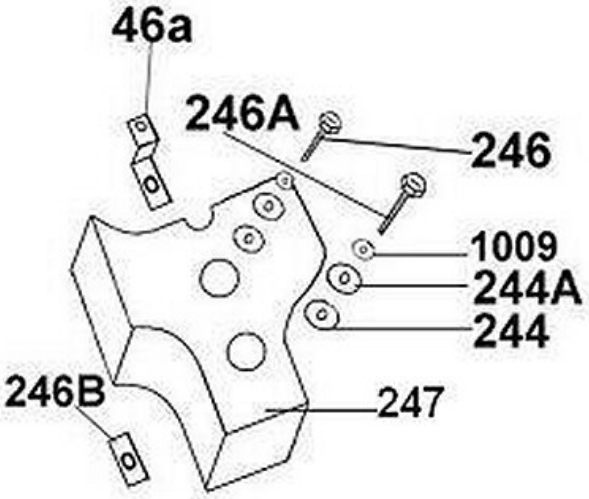
46a
246A
246
1009
244A
244
246B
247

IELB5107